OZNACZENIE		O1	O2	O3	O4	B1	
TYP		OKNO - PCV ROZWIERNO-UCHYLNE				ZESTAW OKNO+DRZWI - PCV ROZWIERNO-UCHYLNE	
SCHEMAT 1:50		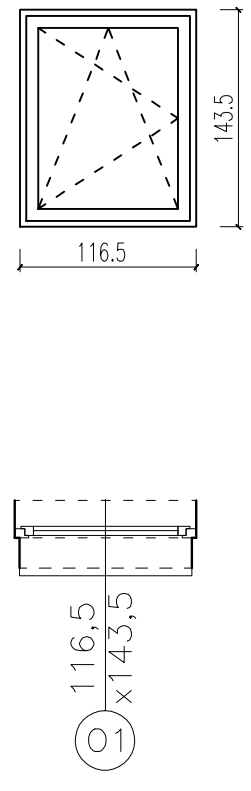	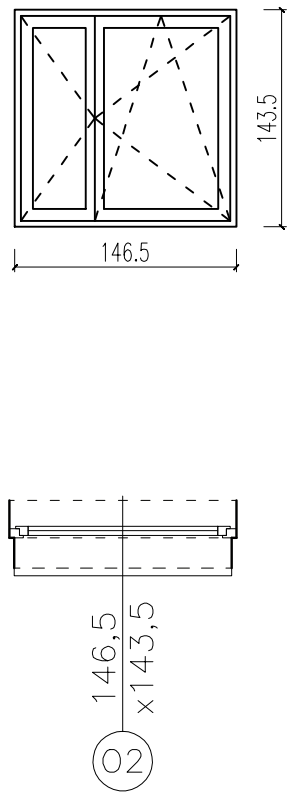	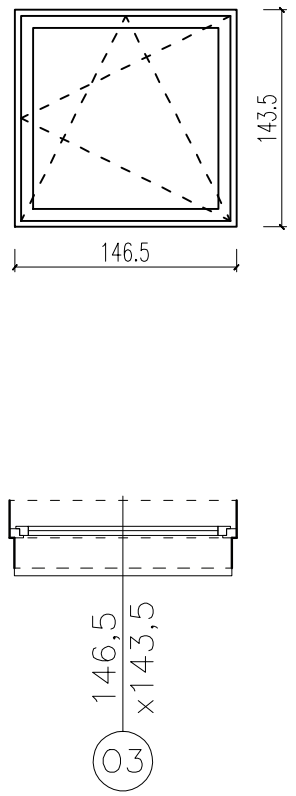	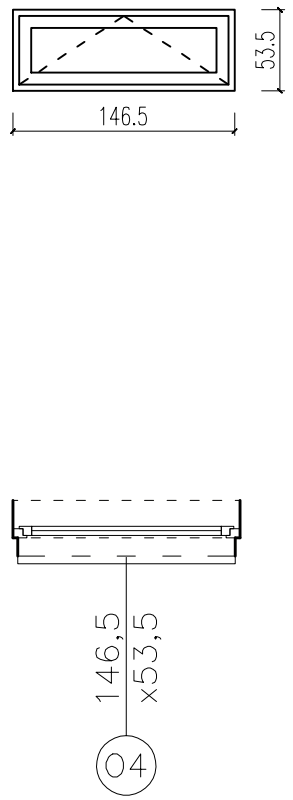	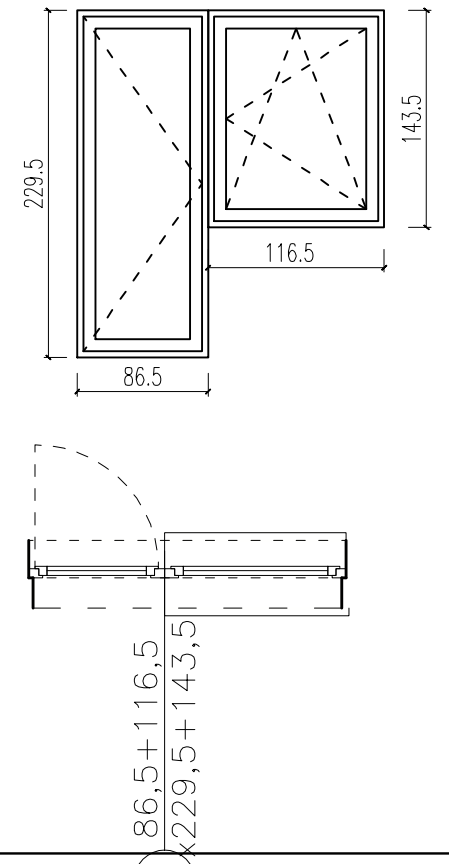	
WYMIARY W ŚWIETLE OŚCIEŻY	Sz	1200	1500	1500	1500	2100	
	Hz	1500	1500	1500	600	2360	
WYMIARY	So	116.5	146.5	146.5	146.5	86.5 + 116.5	
	Ho	143.5	143.5	143.5	143.5	229.5 + 143.5	
ILOŚĆ [SZT.]	PIWNICA	-	-	-	1	L	P
	PARTER	6	4	-	-	2	2
	POZIOM +1	6	4	1	-	2	2
	POZIOM +2	6	4	1	-	2	2
	POZIOM +3	6	4	1	-	2	2
	OGÓŁEM:	24	16	3	1	16	

OPIS

okna i drzwi balkonowe - okna PCV w kolorze białym, w systemie rozwieralno-uchylnym z możliwością rozszczelniania, profil pięciokomorowy wzmacniany profilami stalowymi, współczynnik przenikania dla stolarki z szybą zespoloną niskoemisyjną dla całego okna Uw <1,1 W/m2K, współczynnik izolacji akustycznej właściwej nie mniejszy niż Rw≥35 dB dla zestawu dwuszybowego (w odniesieniu do całego okna), okucia obwiedniowe z funkcją 3 stopniowej mikrowentylacji, w oknach i drzwiach balkonowych stosowane kompletne, dostosowane do ciężaru własnego skrzydeł oraz do obciążeń eksploatacyjnych, ryglowane minimum w trzech punktach profilu ramy, jedno skrzydło rozwieralno-uchylne. Okna muszą posiadać Atest techniczny ITB, Atest Państwowego Zakładu Higieny i Certyfikat Zgodności z ITB.

—wyposażenie w nawiewniki — wg projektu wentylacji

UWAGI

Wszystkie roboty należy wykonywać zgodnie z Polskimi Normami, "Warunkami technicznymi wykonania i odbioru robót budowlano-montażowych opracowanymi przez Instytut Techniki Budowlanej oraz zasadami wiedzy i sztuki budowlanej. Poziomy posadzek należy zweryfikować i precyzyjnie wytyczyć geodezyjnie na etapie wykonawczym. Odchyłki od projektu należy konsultować z projektantem. Wszelkie elementy ruchome, elementy wyposażenia, w szczególności elementy stolarki i ślusarki okiennej i drzwiowej, szkleń, fasad, okładzin elewacyjnych, balustrad, poręczy i pochwytów, odbojników wewnętrznych i innych należy zamawiać i wykonywać / montować na podstawie zweryfikowanych obmiarów w rzeczywistych wykonanych na obiekcie.

BUDYNEK NR 5,6

Jednostka projektowa:	archimedia Archimedia Architekci i Inżynierowie ul. Święciańska 6, 61-132 Poznań telefon: 607 170 057, 609 622 206 e-mail:archimedia@archimedia.com.pl		
Branża:	A R C H I T E K T U R A	Stadium dokumentacji:	BUDOWLANO - WYKONAWCZY
Inwestor:	Gminne Towarzystwo Budownictwa Społecznego Sp. z o.o. 64-100 Leszno, ul. Leszczyńskich 42		
Nazwa inwestycji:	BUDOWA KOMPLEKSU 6 BUDYNKÓW MIESZKALNYCH WIELORODZINNYCH NA WYNAJEM PRZY UL. KĄKOLEWSKIEJ W LESZNIE		
Lokalizacja inwestycji:	LESZNO, UL. KĄKOLEWSKA, DZIAŁKI nr ew.; 1/48 arkusz 36, działki drogowe: 1/49, arkusz 36		
Nazwa rysunku:			
Główny projektant:	mgr inż. arch. Krzysztof Janus	uprawnienia budowlane w specjalności architektonicznej nr 7131/10/P/2008	Data: 09.2016
Opracowanie:	mgr inż. arch. Beata Hudeczek	POPIS	Skala: 1:50
Sprawdzający:	inż. Wiesław Janus	uprawnienia budowlane w specjalności architektonicznej nr 1123/88/Lo	Nr rys.: A-12
UWAGA! NINIEJSZY PROJEKT NALEŻY ROZPATRYWAĆ ŁĄCZNIE Z PROJEKTAMI BRANŻOWYMI			Rewizja:

© Wszelkie prawa zastrzeżone. Powielanie lub wykorzystywanie niezgodne z przeznaczeniem bez zgody właściciela dokumentacji zabronione